VivoMini -serie

Bruksanvisning

SW9802
Andra utgåvan
Oktober 2014

Upphovsrättsinformation

Ingen del av denna manual, inklusive produkter och programvara som beskrivs i den, får utan skriftligt tillstånd från ASUSTeK COMPUTER INC. reproduceras, överföras, kopieras, sparas i ett sökbart system eller översättas till något språk i någon form eller med några medel, förutom dokumentation som förvaras av köparen som säkerhetskopia. (“ASUS”).

ASUS LEVERERAR DENNA MANUAL “I BEFINTLIGT SKICK” UTAN NÅGON SOM HELST GARANTI, VARKEN UTTALAD ELLER UNDERFÖRSTÅDD, INKLUSIVE MEN INTE BEGRÄNSAD TILL DE UNDERFÖRSTÅDDA GARANTIERNA ELLER VILLKOREN FÖR SÄLJBARHET ELLER LÄMPLIGHET FÖR ETT SÄRSKILT SYFTE. UNDER INGA OMSTÄNDIGHETER SKALL ASUS, DESS DIREKTÖRER, TJÄNSTEMÄN, ANSTÄLLDA ELLER REPRESENTANTER HÅLLAS ANSVARIGA FÖR NÅGRA INDIREKTA, SÄRSKILDA, TILLFÄLLIGA ELLER HÄRAV FÖLJANDE SKADOR (INKLUSIVE SKADOR AVSEENDE FÖRLUST AV FÖRTJÄNST, AFFÄRSFÖRLUSTER, FÖRLUST AV ANVÄNDNING ELLER DATA, AVBROTT AV AFFÄRSVERKSAMHET ELLER LIKNADE) ÄVEN OM ASUS HAR AVISERAT OM MÖJLIGHETEN AV ATT SÅDANA SKADOR KAN UPPSTÅ FRÅN NÅGRA DEFEKTER ELLER FEL I DENNA MANUAL ELLER PRODUKT.

Produkter och företagsnamn som visas i denna manual kan eller kan inte vara registrerade varumärken eller upphovrättsligt skyddade av respektive företag och används endast för identifiering eller förklaring och till ägarens fördel utan intrångsavsikt.

SPECIFIKATIONER OCH INFORMATION I DENNA MANUAL LÄMNAS ENDAST SOM INFORMATION OCH KAN ÄNDRAS NÄR SOM HELST UTAN MEDDELANDE OCH SKALL INTE TOLKAS SOM ETT ÅTAGANDE AV ASUS. ASUS PÅTAR SIG INGET ANSVAR ELLER SKYLDIGHET FÖR NÅGRA FEL ELLER BRISTER SOM KAN VISA SIG I DENNA MANUAL INKLUSIVE PRODUKTER OCH PROGRAM SOM BESKRIVS DÄR I.

Copyright © 2014 ASUSTeK COMPUTER INC. Alla rättigheter förbehållna.

Ansvarsbegränsning

Omständigheter kan komma att uppstå där du till följd av en försummelse från ASUS sida eller annan skyldighet är berättigad till ersättning för skador från ASUS. Vid varje sådant yrkande, oavsett på vilken grund du är berättigad att yrka ersättning för skador från ASUS, är ASUS endast ansvariga för kroppsliga skador (inklusive dödsfall) och skador på egendom och skador på personliga ägodelar eller andra verkliga och direkta skador som är ett resultat av underlåtenhet eller försummelse att genomföra juridiska skyldigheter under denna garantiutfästelse, upp till det angivna kontraktspriset för varje produkt.

ASUS kommer endast att vara ansvarig för eller kompensera dig för förlust, skador eller yrkanden baserade på kontrakt, otillåten handling eller överträdelser enligt dessa garantibestämmelser.

Denna begränsning gäller också ASUS leverantörer och dess återförsäljare. Det är maximalt vad ASUS, dess leverantörer och din återförsäljare är kollektivt ansvariga för.

UNDER INGA FÖRHÅLLANDEN ÄR ASUS ANSVARIGA FÖR NÅGOT AV FÖLJANDE: (1) TREDJE PARTS YRKANDEN MOT DIG FÖR SKADOR; (2) FÖRLUST AV ELLER SKADOR PÅ DINA REGISTER ELLER DATA; ELLER (3) SPECIELLA, TILLFÄLLIGA ELLER INDIREKTA SKADOR ELLER FÖR NÅGRA EKONOMISKA FÖLJDSKADOR (INKLUSIVE FÖRLUST AV FÖRTJÄNST ELLER BESPARINGAR), ÄVEN OM ASUS, DESS LEVERANTÖRER ELLER DIN ÅTERFÖRSÄLJARE ÄR INFORMERADE MÖJLIGHETEN FÖR DETTA.

Service och support

Besök vår flerspråkiga webbsida på **http://support.asus.com**

Innehållsförteckning

Om manualen 4
Konventioner som används i denna manual 4
Typografi 4
Förpackningsinnehåll 5

Lära känna din VivoMini **7**

Funktioner 8
Framsida 8
Vänstra sidan 9
Bakre 10

Använda din VivoMini **13**

Komma igång 14
Anslut AC-strömadaptern till VivoMini 14
Anslut en bildskärm till VivoMini 16
Anslut USB-kabeln från tangentbord eller mus 17
Starta VivoMini 17
Stänga av VivoMini 18
Sätt VivoMini i strömsparläge 18
Öppna BIOS-inställningarna 18
Snabböppning av BIOS 18

Minnesuppgradering **19**

Minnesuppgradering 20

Bilagor **27**

Säkerhetsinformation 28
Inställning av systemet 28
Försiktighet vid användning 28
Rättsliga meddelanden 30
Yttrande statliga kommunikationsnämnden 30
ASUS kontaktinformation 36

Om manualen

Manualen ger information om din VivoMini maskinvaru- och programvaruegenskaper, och har delats in i följande kapitel

Kapitel 1: Lära känna din VivoMini

Detta kapitel specificerar maskinvarukomponenterna i din VivoMini.

Kapitel 2: Använda din VivoMini

Detta kapitel ger dig information om hur du använder din VivoMini.

Kapitel 3: Minnesuppgradering

Detta kapitel ger dig information om hur du uppgraderar minnesmodulerna på din VivoMini.

Bilagor

Detta kapitel innehåller meddelanden och säkerhetsuttalanden som rör din VivoMini.

Konventioner som används i denna manual

För att markera viktig information i denna manual, presenteras viss text på följande sätt:

VIKTIGT! Detta meddelande innehåller vital information som måste följas för att fullfölja en uppgift.

OBS! Detta meddelande innehåller ytterligare information och tips som kan hjälpa till att fullfölja en uppgift.

VARNING! Detta meddelande innehåller viktig information som måste följas för att bibehålla säkerheten när vissa uppgifter genomförs och förhindra skador på den bärbara VivoMinis data och komponenter.

Typografi

fet	Detta indikerar en meny eller en post som måste väljas.
kursiv	Detta indikerar ett passage du kan finna i den här manualen.

Förpackningsinnehåll

VivoMini-paketet innehåller följande objekt:

VivoMini

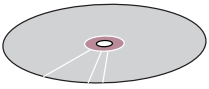

Driver DVD**

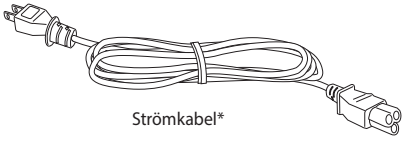

Strömkabel*

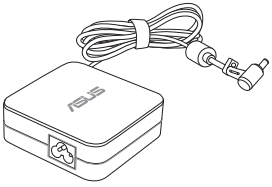

AC-strömadapter*

Teknisk dokumentation

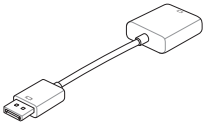

DisplayPort till VGA-adapter**

NOTERINGAR:

- *Aktuella produktspecifikationer och paketinnehåll kan variera med Vivo-VivoMinis modelltyp eller land eller region.
- **Tillgång och mängd av dessa objekt beror på ditt VivoMini-paket.
- Om produkten eller dess komponenter är felaktiga eller fungerar felaktigt vid normal och korrekt användning under garantiperioden, ska du ta med ditt garantikort till ett ASUS servicecenter för byte av den defekta komponenten.

1

Lära känna din VivoMini

Funktioner

Framsida

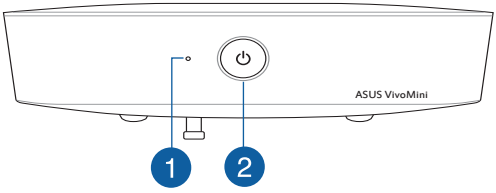

1 **Aktivitetsindikator för enheter**

Denna kontrollampa tänds när den VivoMini öppnar de interna lagringsenheterna.

2 ⏻ **Strömbrytare**

Med strömbrytaren kan du sätta på ellee stänga av VivoMini. Strömbrytaren kan även användas för att sätta VivoMini i strömsparläge.

Vänstra sidan

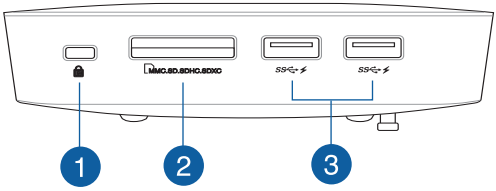

1

Kensington säkerhetsöppning

Kensington säkerhetsöppning ger dig möjlighet att låsa VivoMini med säkerhetsprodukter från Kensington®.

2

Minneskortsläsare

Det inbyggda minneskortet gör det möjligt för VivoPC Mini att läsa och skriva data till och från SD/SDHC/SDXC/MMC-kort.

OBS:Den verkliga överföringshastigheten beoro på specifikationerna för minneskortet.

3

USB 3.0-port

Denna universalseriebussport 3.0 (USB 3.0) har en överföringshastighet på upp till 5 Gbit/s och är bakåtkompatibel till USB 2.0. Dessa portar stödjer även batteriladdningsteknik 1.2, som ger dig möjlighet att ladda dina USB-enheter.

Bakre

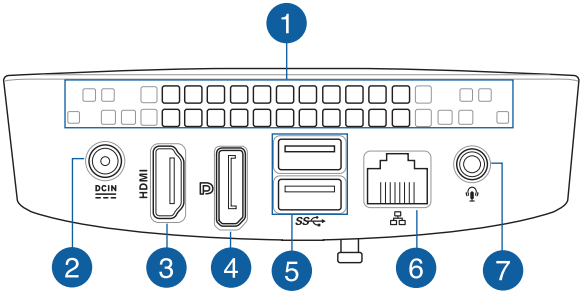

1

Luftventiler

Ventilerna släpper ut varm luft från VivoMini-höljet.

: Ventilerna på undersidan av din VivoMini släpper in sval luft i enheten. Du bör placera din VivoMini på en plan och stabil yta för optimal ventilation.

VIKTIGT: För en optimal avledning av värme och ventilation får ventilerna inte vara tilltäppta.

2 DCIN

Ineffekt (DC 19V)

Den medföljande strömadaptern konverterar AC-ström till DC-ström för att användas med detta uttag. Strömmen till detta uttag strömsätter VivoMini. För att förhindra att VivoMini skadas ska den medföljande adaptern alltid användas.

VARNING! Strömadaptern kan bli mycket varm vid användning. Täck inte över adaptern och ha den inte intill kroppen.

3 HDMI

HDMI-port

HDMI-porten (High Definition Multimedia Interface) stödjer en Full-HD-enhet som t.ex. en LCD-TV eller bildskärm för att kunna visa på en större extern bildskärm.

4

DisplayPort uttag

Skärmporten skickar utdata med hög prestanda från din VivoMini till en skärmenhet som t.ex. en LCD-TV eller HD-skärm.

5

USB 3.0-port

Denna universalseriebussport 3.0 (USB 3.0) har en överföringshastighet på upp till 5 Gbit/s och är bakåtkompatibel till USB 2.0.

6

LAN-port

RJ-45 LAN-porten med 8 stift stödjer en normal Ethernet-kabel för anslutning till ett lokalt nätverk.

7

Hörlursutgång/mikrofoningång kombiuttag

Denna port ger dig möjlighet att ansluta VivoMini till förstärkta högtalare eller hörlurar. Du kan också använda detta uttag för att ansluta din VivoMini till en extern mikrofon.

2

Använda din VivoMini

Komma igång

Anslut AC-strömadaptern till VivoMini

För att ansluta AC-strömadaptern till VivoMini:

A. Anslut AC-strömsladden till AC-DC konvertern.

B. Anslut strömadaptern till en 100V~240V strömkälla.

C. Anslut strömadaptern till den bärbara VivoMini växelströmsingång.

OBS! Nätadapterns utseende kan variera beroende på modell och region.

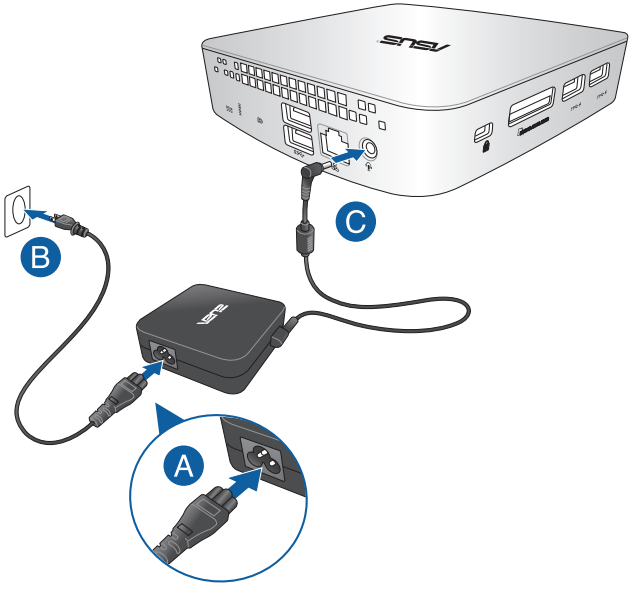

VIKTIGT!

- Vi rekommenderar starkt att du bara använder AC-adaptern och kabeln som medföljer VivoMini.
- Vi rekommenderear starkt att du använder ett ´jordat vägguttag när du använder VivoMini.
- Vägguttaget måste vara lättåtkomligt och nära den VivoMini.
- För att koppla ifrån den VivoMini från strömkällan drar du ut kontakten ur vägguttaget.

OBS!

Information om strömadaptern:

- Ingående spänning: 100–240 Vac
- Ingångsfrekvens: 50-60 Hz
- Märkning utgående ström: 3.42 A (65 W)
- Märkning utgående spänning: 19 Vdc

Anslut en bildskärm till VivoMini

Du kan ansluta en bildskärm eller projketor till VivoMini med följande kontakter:

- HDMI-kontakt
- DisplayPort-kontakt
- VGA-kontakt (använd med en DisplayPort till VGA-adapter eller HDMI till VGA-adapter)
- DVI-kontakt (aanvänd med en DisplayPort till DVI-adapter eller HDMI till DVI-adapter)

OBS! DisplayPort till DVI-adapter HDMI till DVI-adapter, DisplayPort till VGA-adapter, eller HDMI till VGA-adapter säljs alla separat.

Ansluta en bildskärm till VivoMini:

Anslut en display-kabel till HDMI- eller DisplayPort-uttaget

Anslut bildskärmen via HDMI-porten

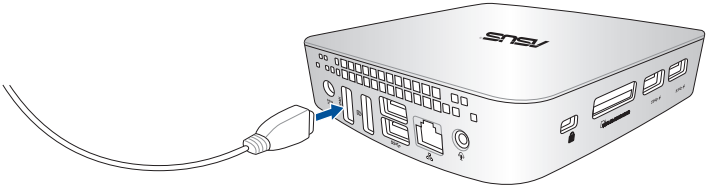

Ansluta display via HDMI-port

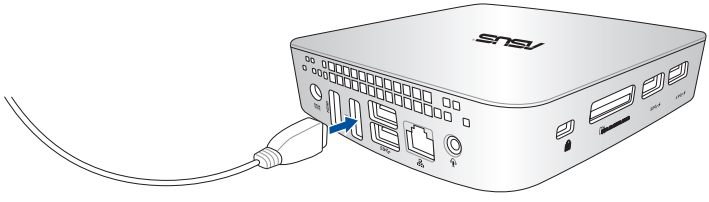

Anslut USB-kabeln från tangentbord eller mus

Du kan i princip ansluta vilket USB-tangentbord och -mus som helst till VivoMini. Du kan även ansluta en USB-dongel för en sats med trådlöst tangentbord och mus.

Ansluta ett tangentbord och mus till VivoMini:

Anslut USB-kabeln från tangentbordet och musen till valfri USB 2.0-port på VivoMini.

OBS: Du bör använda USB-portarna på baksidan på VivoMini när du använder tangentbord och mus med kabelanslutning.

Starta VivoMini

Tryck på strömbrytaren för att starta VivoMini.

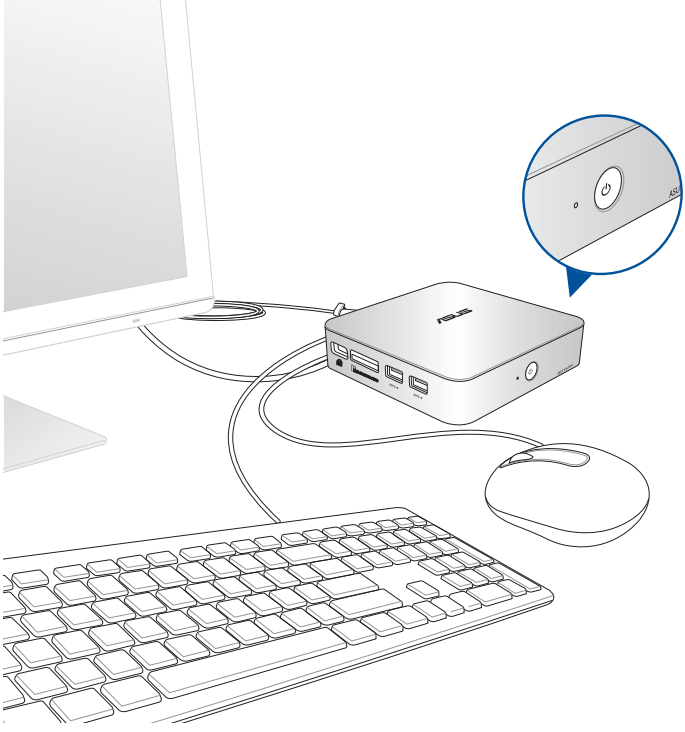

Stänga av VivoMini

Om VivoMini inte svarar, håll ner strömbrytaren i minst fyra (4) sekunder tills VivoMini stängs av.

Sätt VivoMini i strömsparläge

För att försätta VivoMini i strömsparläge, tryck en gång på strömbrytaren.

Öppna BIOS-inställningarna

BIOS (Basic Input and Output System) lagrar systeminställningar för maskinvara som behövs för systemstart av VivoMini.

I normala fall gäller BIOS-inställningarna de flesta situationer för att garantera optimal prestanda. Ändra inte på standard-BIOS-inställningarna annat än i följande fall:

- Ett felmeddelande visas på skärmen under systemstart och begär att du kör BIOS-inställningarna.
- Du har installerat en ny systemkomponent som kräver ytterligare BIOS-inställningar eller –uppdatering.

VARNING! Felaktiga BIOS-inställningar kan resultera i instabilitet eller startfel. Du rekommenderas å det starkaste att endast ändra BIOS-inställningar med hjälp av utbildad servicepersonal.

Snabböppning av BIOS

Snabböppna BIOS:

- Tryck på strömbrytaren i minst fyra (4) sekunder för att stänga av VivoMini och tryck sedan på strömbrytaren en gång till för att starta VivoMini igen. Tryck sedan på <F2> eller <Del> under POST.
- När VivoMini är avstängd, dra ut nätsladden. Sätt tillbaka sladden och tryck sedan på strömknappen på VivoMini. Tryck på <F2> eller <Del> under POST.

OBS! POST (Power-On Self Test) är en serie programvarukontrollerade diagnostiska tester som körs när du startar VivoMini.

3

Minnesuppgradering

Minnesuppgradering

VivoMini har två SO-DIMM-minnesöppningar så att du kan installera två 2 GB, 4 GB eller 8GB obuffrade minnen 1.35V DDR3 SO-DIMM, ECC (204 stift), för maximalt 16 GB minne.

VIKTIGT!

- Du bör byta minnesmodulerna med hjälp av en professionel person. Besök ett ASUS servicecenter för ytterligare hjälp.
- Se http://www.asus.com för listan över kompatibla DIMM-enheter. Du kan bara installera 1,35 V DDR3 SO-DIMM i VivoMinis DIMM-öppningar.

VARNING!

- Diu måste vara torr om händerna innan du fortsätter med resten av installationen.
- Innan minnesmodulerna installeras ska du använda en jordad handledsrem eller röra vid ett säkert jordat föremål eller metallföremål, för att förhibndra att de skadas p.g.a. statisk elektricitet.

För att installera eller uppgradera minnesmodulerna:

1. Stäng av VivoMini och koppla ifrån alla kablar och kringutrustning.
2. Placera VivoMini på en plan yta, med ovansidan vänd nedåt.

3. Ta bort gummifötterna från undersidan med en plan skruvmejsel eller uträtat gem, och lägg dem åt sidan.

VIKTIGT! Anteckna de ihåliga fötternas orientering på höljet, och siffran under respektive gummifot. Dessa indikerar sekvensen som du måste följa när du tar av gummifoten från sin öppning. Se följande bilder för detaljer.

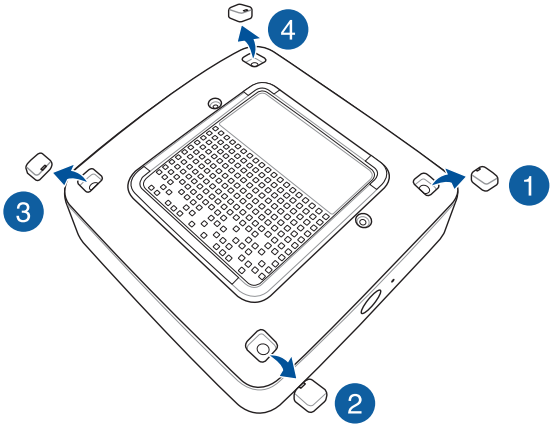

4. Ta bort de fyra skruvarna som fäste höljet.

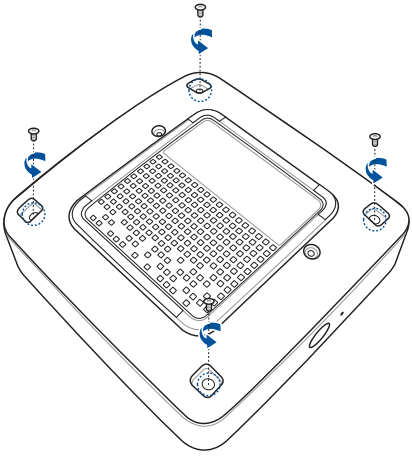

5. Ta en skruv från de tidigare borttagna och placera den i hålet. Lämna en del av skruvhuvudet så att det räcker för att hålla i.

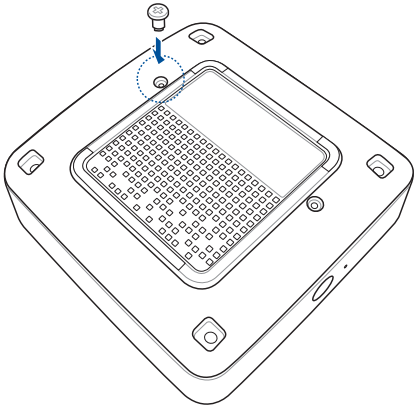

6. Håll i skruven och dra försiktigt av höljet från undersidav av VivoMini. Använd den andra fria handen för att hålla VivoMini på plats.

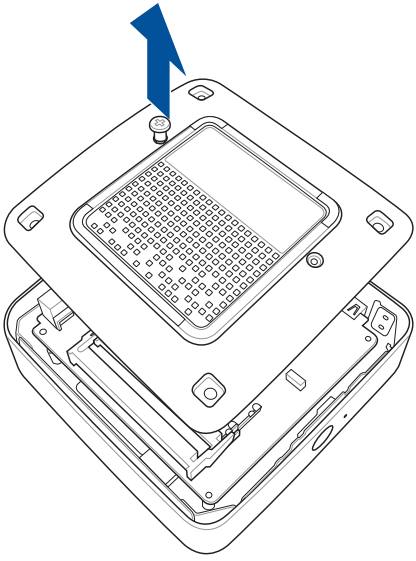

7. Sätt in minnesmodulen i öppningen (A) och tryck ner den (B), tills den sitter stadigt på plats. Upprepa samma steg för att installera den andra minnesmodulen.

VIKTIGT! Installera alltid i den nedre platsen först.

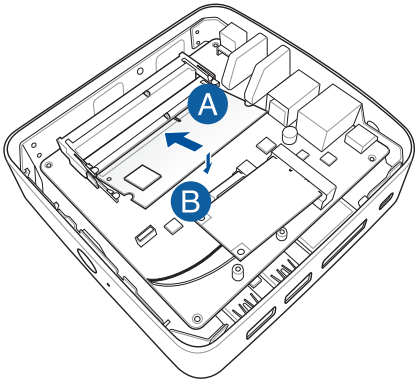

8. Ta bort skruven som du satte i bottenhöljet (A), passa in och sätt tillbaka bottenhöljet på VivoMini (B)

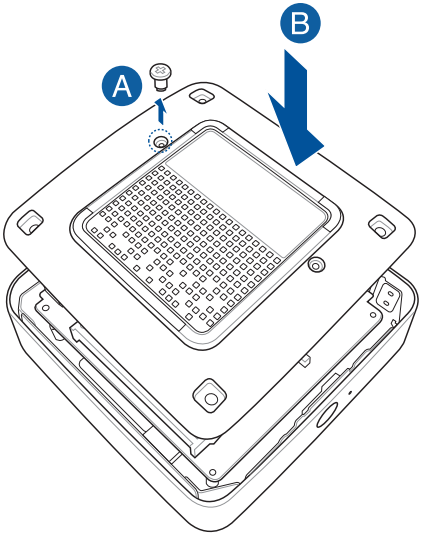

9. Sätt tillbaka skruvarna för att fästa bottensidan på lådan.

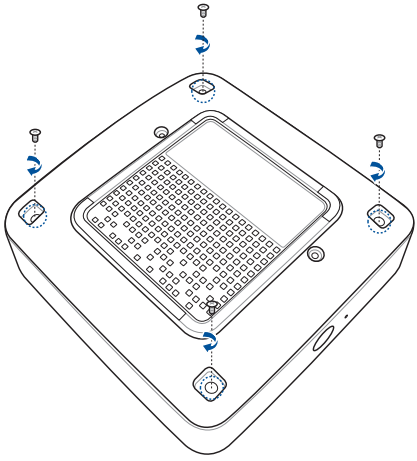

10. Sätt tillbaka gummifötterna i respektive skruvhål.

VIKTIGT! Anteckna de ihåliga fötternas orientering på höljet, och siffran under respektive gummifot. Dessa indikerar sekvensen som du måste följa när du sätter tillbaka gummifoten i respektive öppning. Se följande bilder för detaljer.

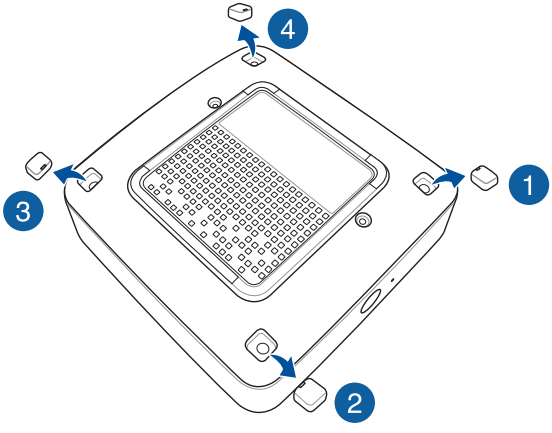

Bilagor

Säkerhetsinformation

VivoMini är utformad och testad för att uppfylla de senaste kraven på utrustning med informationsteknologi. Men för att säkerställa din säkerhet är det viktigt att du läser följande säkerhetsföreskrifter.

Inställning av systemet

- Läs och följ alla ansvisningar i dokumentationen innan du använder systemet.
- Använd inte produkten vid vatten eller värmekälla.
- Placera systemet på ett stabilt underlag.
- Öppningarna på chassit är för ventilation. Täck inte över öppningarna. Lämna rikligt med plats runt systemet för ventilation. Sätt aldrig in föremål av något slag i ventilationsöppningarna.
- Använd denna produkt i en miljö med en omgivande temperatur mellan 0 ˚C och 35 ˚C.
- Om du använder förlängningssladd, får den totala märkströmmen för enheternna som ansluts till förlängningssladden inte överskrida dess märkström.

Försiktighet vid användning

- Gå inte på elsladden eller låt något ligga på den.
- Spill inte vatten eller andra vätskor på systemet.
- När systemet är avstängt finns det fortfarande an liten mängd ström kvar. Dra alltid ut elsladden ur vägguttaget innan systemet rengörs.
- Om du får något av följande tekniska problem med produkten, dra ut elsladden och kontakta en kvalificerad servicetekniker eller återförsäljare.
  - Elsladden eller kontakten är skadad.
  - Vätska har spillts ut över systemet.
  - Systemet fungerar inte riktigt trots att du följer bruksanvisningen.
  - Systemet har tappats eller höljet är skadat.
  - Systemets prestanda ändras.

Litium-jon batterivarning

VARNING: Fara för explosion om batteriet sätts i felaktigt. Ersätt endast med samma eller likvärdig typ som rekommenderas av tillverkaren. Kasta förbrukade batterier enligt tillverkarens instruktioner..

INGEN DISASSEMBLERING

Garantin gäller inte produkter som har tagits isär av användare

Kasta inte VivoMini i hushållssoporna. Denna produkt har konstruerats för att möjliggöra korrekt återanvändning av delar och för återvinning. Symbolen med den överkorsade soptunnan indikerar att produkten (elektriska och elektroniska utrustningar samt knappcellsbatterier som innehåller kvicksilver) inte får kastas i de vanliga hushållssoporna. Kontrollera de lokala bestämmelserna för avyttring av elektroniska produkter.

Rättsliga meddelanden

REACH

Uppfyller REACH (Registration, Evaluation, Authorization, and Restriction of Chemicals/Registrering, Värdering, Behörighet och Begränsning av kemikalier) reglerande regelverk, vi publicerar de kemiska substanserna i våra produkter på ASUS REACH webbsida på http://csr.asus.com/english/REACH.htm

Återtagningstjänst

ASUS återvinnings- och återtagningsprogram kommer från vårt åtagande för att uppfylla den högsta standarden för att skydda vår miljö. Vi tror på att tillhandahålla lösningar för våra kunder att kunna ta ansvar för återvinning av våra produkter, batterier och andra komponenter samt förpackningsmaterial. Gå till http://csr.asus.com/english/Takeback.htm för detaljerad information om återvinning för olika regioner.

Beläggningsmeddelande

VIKTIGT! För att isolera den bärbara VivoMini elektriskt och bibehålla elsäkerheten används en beläggning på höljet förutom sidorna där IO-uttagen är placerade..

Yttrande statliga kommunikationsnämnden

Den här apparaten överenstämmer med FCC regler del 15. Hantering är aktuell under följande två villkor:

- Apparaten får inte orsaka allvarlig störning.
- Apparaten måste godkänna all mottagen störning, medräknat störning som kan orsaka oönskad handling.

Utrustningen har testats och befunnits överenstämma med gränserna för en klass B digital apparat, enligt del 15 i bestämmelserna från statliga kommunikationsnämnden (Federal Communications Commission, 'FCC'). De här gränserna är utformade för att tillhandahålla lämpligt skydd mot skadlig störning i en installation i hemmet. Den här utrustningen genererar, använder och kan avge strålning med radiofrekvensenergi samt kan, om den inte är installerad och används i överensstämmelse med givna instruktioner, orsaka skadlig störning på radiokommunikation. Det finns dock inga garantier att störningar inte kommer att inträffa i en särskild installation.

Om den här utrustningen orsakar skadliga störningar på radio- eller televisionsmottagning, vilket kan fastställas genom att slå på och slå av utrustningen, uppmuntras användaren att försöka korrigera störningen genom en eller flera av följande åtgärder:

- Rikta om eller flytta på mottagarantennen.
- Öka avståndet mellan utrustningen och mottagaren.
- Anslut utrustningen till ett uttag på en annan strömkrets än den som mottagaren är ansluten till.
- Rådfråga försäljaren eller en erfaren radio/TV-tekniker.

VARNING: Alla ändringar eller modifieringar som inte uttryckligen godkänts av enhetens beviljande part, kan upphäva användarens rätt att använda utrustningen.

Varning för RF-exponering

Denna utrustning måste installeras och användas i enlighet med medföljande instruktioner, och antennen/antennerna som används för denna sändare måste monteras på ett avstånd av minst 20 cm från varje person. De får inte placeras eller användas tillsammans med annan antenn eller sändare. Slutanvändare och installatörer måste ges instruktioner om antennmontering och villkor för sändarens drift för att på ett tillfredsställande sätt kunna uppfylla krav på RF-exponering.

Deklaration om överensstämmelse (R&TTE Direktivet 1999/5/EG)

Följande poster var fullföljda och anses relevanta och tillräckliga:

- Nödvändiga krav som i [Artikel 3]
- Skyddskrav för hälsa och säkerhet som om [Artikel 3.1a]
- Testning för elektrisk säkerhet enligt [EN 60950]
- Skyddskrav för elektromagnetisk kompabilitet i [Artikel 3.1b]
- Testning av elektromagnetisk kompabilitet i [EN 301 489-1] & [EN 301 489-17]
- Effektiv användning av radiospektrat som i [Artikel 3.2]
- Återkommande radiotester enligt [EN 300 328-2]

Frankrike begränsade trådlösa frekvensband

En del områden i Frankrike har begränsade frekvensband. Det värsta fallet av max tillåten ström inomhus är:

- 10mW för hela 2.4 GHzbandet (2400 MHz–2483.5 MHz)
- 100mW för frekvenser mellan 2446.5 MHz och 2483.5 MHz

OBS! Kanalerna 10 till 13 inbegripet verkar i bandet 2446.6 MHz till 2483.5 MHz.

Det finns få möjligheter till användning utomhus: På privat egendom eller på den privata egendomen för offentliga personer, är användning föremål för en preliminär tillåtelseprocedur från Försvarsministeriet, med max tillåten ström på 100mW i bandet 2446.5–2483.5 MHz. Användning utomhus på allmän egendom är inte tillåtet.

I avdelningarna som listas nedan för hela 2.4 GHzbandet:

- Max tillåten ström inomhus är 100mW
- Max tillåten ström utomhus är 10mW

Avdelningar inom vilka användning av 2400–2483.5 MHzbandet är tillåtet med en EIRP på mindre än 100mW inomhus och mindre än 10mW utomhus:

01	Ain	02	Aisne	03	Allier
05	Hautes Alpes	08	Ardennes	09	Ariège
11	Aude	12	Aveyron	16	Charente
24	Dordogne	25	Doubs	26	Drôme
32	Gers	36	Indre	37	Indre et Loire
41	Loir et Cher	45	Loiret	50	Manche
55	Meuse	58	Nièvre	59	Nord
60	Oise	61	Orne	63	Puy du Dôme
64	Pyrénées Atlantique	66	Pyrénées Orientales	67	Bas Rhin
70	Haute Saône	71	Saône et Loire	75	Paris
82	Tarn et Garonne	84	Vaucluse	88	Vosges
89	Yonne	90	Territoire de Belfort	94	Val de Marne

Det här kravet kommer med stor sannolikhet att ändras med tiden, och göra det möjligt för dig att använda ditt trådlösa LANkort inom fler områden i Frankrike. Vänligen kontrollera med ART för senaste information (www.art-telecom.fr).

OBS! Ditt WLANkort sänder mindre än 100mW, men mer än 10mW.

Canadian Department of Communications Uttalande

Denna digitala apparat överskrider inte de Klass B-begränsningar för sändning av radiobrus från digitala apparater som ges i Kanadas kommunikationsdepartements radiostörningsregler (Radio Interference Regulations of the Canadian Department of Communications).

Denna Klass B digitala apparat uppfyller kanadensiska ICES-003.

CE Märkning

CE märkning för enheter utan trådlös LAN/Bluetooth

Den levererade versionen av denna enhet uppfyller kraven hos EEC direktiven 2004/108/EG ”Elektromagnetisk kompatibilitet” och 2006/95/EC ”Lågspänningsdirektivet”

CE märkning för enheter med trådlös LAN/ Bluetooth

Denna utrustning uppfyller kraven hos Direktiv 1999/5/EG för Europeiska parlamentet och kommissionen från den 9 mars 1999 om radioutrustning och telekommunikationsutrustning och om ömsesidigt erkännande av utrustningens överensstämmelse

Trådlös hanteringskanal för olika områden

Nordamerika	2.412-2.462 GHz	Ch01 genom CH11
Japan	2.412-2.484 GHz	Ch01 genom Ch14
Europa ETSI	2.412-2.472 GHz	Ch01 genom Ch13

ENERGY STAR-efterlevande produkt

ENERGY STAR är ett samarbetsprogram mellan amerikanska EPA (Environmental Protection Agency) och amerikanska energidepartementet för att hjälpa oss alla att spara pengar och skydda miljön genom energieffektiva produkter och metoder.

knapp på tangentbordet.Alla ASUS-produkter som är märkta med ENERGY STAR-logotypen efterlever ENERGY STAR-standarden, och funktionen för strömhantering är aktiverad som standard. Monitorn och VivoMini försätts automatiskt i vila efter 10 och 30 minuter av användarinaktivitet. För att väcka VivoMini klicka med musen eller tryck på någon knapp på tangentbordet.

Gå till http://www.energy.gov/powermanagement för utförlig information om strömhantering och dess fördelar för miljön. Du kan också gå till http://www.energystar.gov för utförlig information om ENERGY STAR-samarbetsprogrammet.

OBS! Energy Star stöds INTE av Freedos- och Linux-baserade produkter.

ASUS kontaktinformation

ASUSTeK COMPUTER INC.

Address	15 Li-Te Road, Peitou, Taipei, Taiwan 11259
Telefon	+886-2-2894-3447
Fax	+886-2-2890-7798
E-post	info@asus.com.tw
Webbplats	http://www.asus.com

Teknisk Support

Telefon	+86-21-38429911
Fax	+86-21-58668722, ext. 9101#
Online support	http://support.asus.com/techserv/techserv.aspx

ASUS COMPUTER INTERNATIONAL (Amerika)

Address	800 Corporate Way, Fremont, CA 94539, USA
Telefon	+1-510-739-3777
Fax	+1-510-608-4555
Web site	http://usa.asus.com

Technical Support

Support fax	+1-812-284-0883
General support	+1-812-282-2787
Online support	https://support.asus.com/techserv/techserv.aspx

ASUS COMPUTER GmbH (Tyskland och Österrike)

Address	Harkort Str. 21-23, D-40880 Ratingen, Germany
Fax	+49-2102-959931
Webbplats	http://www.asus.com/de
Online contact	http://eu-rma.asus.com/sales

Teknisk support

Telefon	+49-2102-5789555
Support Fax	+49-2102-959911
Online support	http://support.asus.com/techserv/techserv.aspx

Tillverkare	ASUSTeK Computer Inc.	
	Telefon:	+886-2-2894-3447
	Address:	4F, No. 150, LI-TE RD., PEITOU, TAIPEI 112, TAIWAN R.O.C
Auktoriserad representant i Europa	ASUSTeK Computer GmbH	
	Address:	HARKORT STR. 21-23, 40880 RATINGEN, GERMANY

EC Declaration of Conformity

We, the undersigned,

Manufacturer:	ASUSTeK COMPUTER INC.
Address:	4F, No. 150, LI-TE Rd., PEITOU, TAIPEI 112, TAIWAN
Authorized representative in Europe:	ASUS COMPUTER GmbH
Address, City:	HARKORT STR. 21-23, 40880 RATINGEN
Country:	GERMANY

declare the following apparatus:

Product name :	**VivoMini**
Model name :	**UN62,UN42**

conform with the essential requirements of the following directives:

☒**2004/108/EC-EMC Directive**

☒ EN 55022:2010+AC:2011	☒ EN 55024:2010
☒ EN 61000-3-2:2006+A2:2009	☒ EN 61000-3-3:2008
☐ EN 55013:2001+A1:2003+A2:2006	☐ EN 55020:2007+A11:2011

☒**1999/5/EC-R&TTE Directive**

☒ EN 300 328 V1.8.1(2012-06)	☒ EN 301 489-1 V1.9.2(2011-09)
☐ EN 300 440-1 V1.6.1(2010-08)	☐ EN 301 489-3 V1.4.1(2002-08)
☐ EN 300 440-2 V1.4.1(2010-08)	☐ EN 301 489-4 V1.4.1(2009-05)
☐ EN 301 511 V9.0.2(2003-03)	☐ EN 301 489-7 V1.3.1(2005-11)
☐ EN 301 908-1 V5.2.1(2011-05)	☐ EN 301 489-9 V1.4.1(2007-11)
☐ EN 301 908-2 V5.2.1(2011-07)	☒ EN 301 489-17 V2.2.1(2012-09)
☒ EN 301 893 V1.7.1(2012-06)	☐ EN 301 489-24 V1.5.1(2010-09)
☐ EN 302 544-2 V1.1.1(2009-01)	☐ EN 302 326-2 V1.2.2(2007-06)
☐ EN 302 623 V1.1.1(2009-01)	☐ EN 302 326-3 V1.3.1(2007-09)
☐ EN 50360:2001	☐ EN 301 357-2 V1.4.1(2008-11)
☒ EN 62479:2010	☐ EN 302 291-1 V1.1.1(2005-07)
☐ EN 50385:2002	☐ EN 302 291-2 V1.1.1(2005-07)
☒ EN 62311:2008	

☒**2006/95/EC-LVD Directive**

☒ EN 60950-1 / A12:2011	☐ EN 60065:2002 / A12:2011

☒**2009/125/EC-ErP Directive**

☐ Regulation (EC) No. 1275/2008	☒ Regulation (EC) No. 278/2009
☐ Regulation (EC) No. 642/2009	☒ Regulation (EC) No. 617/2013

☒**2011/65/EU-RoHS Directive**

Ver. 140331

☒**CE marking**

(EC conformity marking)

Position : **CEO**

Name : **Jerry Shen**

Signature : _____

Original Declaration Date: 06/10/2014

Corrected Declaration Date: 10/10/2014

Year to begin affixing CE marking: 2014

DECLARATION OF CONFORMITY

Per FCC Part 2 Section 2. 1077(a)

Responsible Party Name: **Asus Computer International**

Address: **800 Corporate Way, Fremont, CA 94539.**

Phone/Fax No: **(510)739-3777/(510)608-4555**

hereby declares that the product

Product Name : VivoMini

Model Number : UN62,UN42

Conforms to the following specifications:

☒ FCC Part 15, Subpart B, Unintentional Radiators

Supplementary Information:

This device complies with part 15 of the FCC Rules. Operation is subject to the following two conditions: (1) This device may not cause harmful interference, and (2) this device must accept any interference received, including interference that may cause undesired operation.

Representative Person's Name : **Steve Chang / President**

Signature :

Date : **Oct. 06, 2014**

Ver. 140331